БИРС

КРАНЫ ШАРОВЫЕ

Каталог изделий

О компании:

Промышленная группа БИРС создана с целью объединения научно-конструкторского и производственного потенциалов ООО «БИРС Арматура», АО «СКБ СПА», ООО «СПД БИРС».

ООО «БИРС Арматура» («Завод трубопроводной арматуры «БИРС Арматура») - разработка и серийное изготовление запорной и регулирующей арматуры.

ООО «СПД «БИРС» – инжиниринговые решения по внедрению на различные виды трубопроводов комплексных продуктов от уровня арматуры до уровня первичной автоматизации.

АО «СКБ СПА» - опыт работы с 1960 г. по разработке и изготовлению ЭИМ.

Преимущества работы с предприятиями промышленной группы БИРС:

1) Опыт работы практически во всех отраслях промышленности (в т.ч. атомной) гарантирует качество и надежность выпускаемых приводов.

2) Применяемые технологии (современное литейное производство, высокоточное механообрабатывающее производство, лаборатории для создания упрочняющих покрытий) и квалифицированный персонал позволяют выводить на рынок инновационные продукты, имеющие патенты РФ.

3) Комплексный подход, сочетающий опыт и привлечение инноваций, а также полный контроль жизненного цикла от разработки до внедрения на производстве, позволяет существенно снизить стоимость эксплуатации и гарантирует новизну и современность выпускаемой продукции.

Карта поставок:

Контакты:

ООО «СПД «БИРС»
Инжиниринговые решения

428028, Чувашская Республика, г.Чебоксары, пр.Тракторостроителей,84
(8352) 709-706
www.spdbirs.ru, zakaz@spdbirs.ru

ООО «БИРС Арматура»
Производство трубопроводной арматуры

428028, Чувашская Республика, г.Чебоксары, пр.Тракторостроителей,84
(8352) 709-706
www.birsarm.ru, adm@spdbirs.ru

АО «СКБ СПА»
Производство электроприводов

428028, Чувашская Республика, г.Чебоксары, пр.Тракторостроителей,84
(8352) 709-506
www.skbspa.ru, om@skbspa.ru

СОДЕРЖАНИЕ:

стр.
Двухсоставные шаровые краны УРПС БИРС Б06.2Х 7
Трехсоставные шаровые краны УРПС БИРС Б06.3Х 10
Краны шаровые цапфовые УРПС БИРС Б06.ТХ 15
Краны шаровые трехходовые УРПС БИРСБ06.АХХ 16
Опросный лист 17

Настоящий каталог продукции предназначен для инженерно-технических работников проектно-конструкторских организаций и предприятий, эксплуатирующих данную продукцию. В каталоге отражаются сведения о наименовании продукции, ее назначении, области применения, технических и массогабаритных характеристиках, а также предоставляется возможность комплектования соответствующими приводами. При выборе арматуры для агрессивных сред необходимо предусмотреть, чтобы материал основных деталей был стойким к этим средам. При заказе арматуры необходимо указывать рабочую среду и рабочие параметры, а также необходимость дополнительных испытаний.

ВНИМАНИЕ! Эскизы, приведенные в каталоге, дают только общее представление о конструкции изделия и могут отличаться от фактически изготовленного изделия. Несущественные изменения при совершенствовании конструкций, не влияющие на качество изделий, могут не отражаться в каталоге.

ВНИМАНИЕ! При выборе крана шарового необходимо учитывать зависимость давления рабочей среды от температуры по ГОСТ 356-80.

Зависимость «давление - температура» для кранов из углеродистой и легированной сталей

Условное (номинальное) давление, PN, МПа	Пробное давление, $P_{пр}$, МПа	Рабочее давление, $P_р$, МПа при температуре среды					
		200°С	250°С	300°С	350°С	400°С	425°С
6	9	6	5	4	3,5	2,8	2,5
10	15	10	8,5	7,6	6,3	5,8	5
16	24	16	14	12	11	9	8
25	38	25	23	19	17	14	12
40	60	40	35	30	26	23	20
63	95	63	54	48	40	37	32
100	150	100	85	76	63	58	50
160	240	160	140	120	110	90	80

Зависимость «давление-температура» для кранов из нержавеющей и коррозионностойкой стали

Условное (номинальное) давление, PN, МПа	Пробное давление, $P_{пр}$, МПа	Рабочее давление, $P_р$, МПа при температуре среды					
		200°С	300°С	400°С	480°С	520°С	560°С
6	9	6	5	4	3,5	2,8	2,5
10	15	10	8,5	7,6	6,3	5,8	5
16	24	16	14	12	11	9	8
25	38	25	23	19	17	14	12
40	60	40	35	30	26	23	20
63	95	63	54	48	40	37	32
100	150	100	85	76	63	58	50
160	240	160	140	120	110	90	80

В настоящем каталоге представлены краны шаровые 2-х и 3-х составные. Варианты исполнений присоединения к трубопроводу:

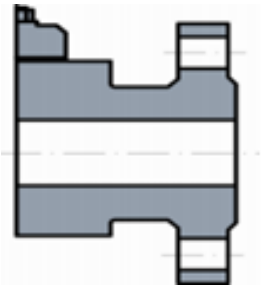

Фланцевое

ГОСТ 33259-2015
ГОСТ 9399-81

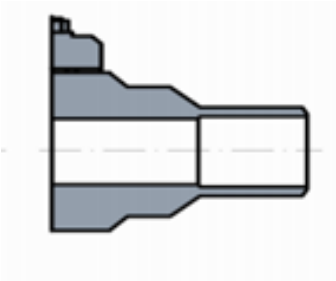

Под приварку

Разделка кромок под трубу заказчика

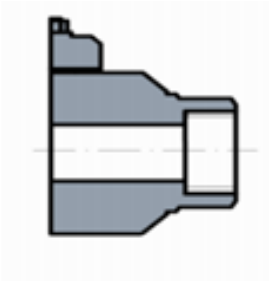

Муфтовое

ГОСТ 2630

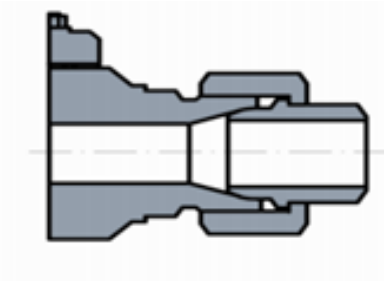

Штуцерное

ГОСТ 15763
ГОСТ 5890
ГОСТ 13977

Строительные длины по умолчанию по ГОСТ 28908-91.

Направление подачи среды в запорных шаровых кранах любое, для регулирующих шаровых кранов – по стрелке на корпусе.

Краны шаровые, предназначенные для газообразных, взрывопожароопасных и токсичных сред, после гидроиспытаний дополнительно испытываются воздухом. При заказе необходимо указать рабочую среду.

Запрещается транспортировка и хранение кранов шаровых с закрытым затвором.

Шаровая пробка должна находиться в положении «полностью открыто».

Запрещается эксплуатировать запорные шаровые краны в качестве регулирующей арматуры.

При заказе кранов используются обозначения, приведенные в таблице 1.1. Обозначения параметров записываются последовательно в соответствии с указанными таблицами.

Обозначение комплектации арматуры указывается после обозначения и состоит из сочетания символов: буквенного и цифрового. Первым в обозначении ставится буквенный символ, а за ним цифровой.

При заказе арматуры специального исполнения после условного обозначения указываются предъявляемые специальные требования.

Пример записи обозначения кранов при заказе:

УРПС БИРС Б06.ТХ.50.63.1.3.3.3.FJ.ТУ 3742-001-656666-2017

Кран запорный шаровой, с условным проходом DN 50, с расчетным (максимальное рабочее) давлением 6,3 МПа, материал корпуса 09Г2С, материал шара и седла 12Х18Н10Т, с фланцевым присоединением к трубопроводу исполнение J, с ручным приводом.

Примечание: допускается изготовление шаровой пробки из других марок стали, соответствующих параметрам рабочей среды.

Таблица 1.1. Условные обозначения параметров арматуры

Обозначение параметра	Наименование параметра
Б06.ТХ	Кран шаровый Х - вариант исполнения корпуса: 1-разборный; 2-цельносварной
Б06.2Х	Кран 2-х составной
Б06.3Х	Кран 3-х составной
Б06.АХХ	Кран 3-х ходовой
10; 15; 20; 25; 32; 40; 50; 65; 80; 100; 125; 150; 200; 250; 300	условный диаметр, мм
16; 25; 40; 63; 100; 160; 250; 320; 420	давление, кгс/см^2
Материал корпуса:	
1	09г2с
2	Ст.20ГЛ
3	Ст.12х18н10т
4	A216WCB
5	A351CF8
6	A351CF8M
7	14Х17Н2
8	10Х17Н13М2Т
9 =	A350LF2
A=	По запросу
B=	По запросу
Материал рабочего органа:	
3	Ст.12х18н10т
5	A351CF8
6	A351CF8M
7	14Х17Н2
10	10Х17Н13М2Т
A=	По запросу
B=	По запросу
Материал уплотнительного кольца:	
Р =	PTFE (RPTFE) или
Ф =	Флувис или аналоги
3 =	ст.12Х18Н10Т
6=	A351CF8M
C=	стеллит
Расходная характеристика	
Л =	линейная расходная характеристика
Н =	ненормированная характеристика
З =	запорный тип
Соединение с трубой:	
FX =	фланцевое (Х-исполнение поверхности по ГОСТ 33259; RF - исполнение по ANSI)
MB	Муфтовое (B - G по ГОСТ 6357, Rc по ГОСТ 6211, M по ГОСТ 24705)
BW =	сварное встык
SW =	сварное внахлест
ШН =	штуцерно-ниппельный

2-Х СОСТАВНЫЕ ШАРОВЫЕ КРАНЫ УРПС БИРС Б06.2Х.

Краны шаровые разборные из двух частей предназначены для перекрытия потока жидких и газообразных сред. Краны шаровые данной конструкции состоят из литого корпуса из двух частей. Краны DN ≤ 40 с муфтовым, приварным или штуцерно-ниппельным присоединением к тру- бопроводу из кованого корпуса из двух частей, плавающей шаровой пробки и одного штока соответственно, уплотнений штока, уплотнения шаровой пробки. Уплотнение шаровой пробки полимерное или металлическое.

Преимуществами кранов шаровых данного типа является их ремонтопригодность, минимальное количество корпусных деталей и их соединения, простота в обслуживании.

Состав крана

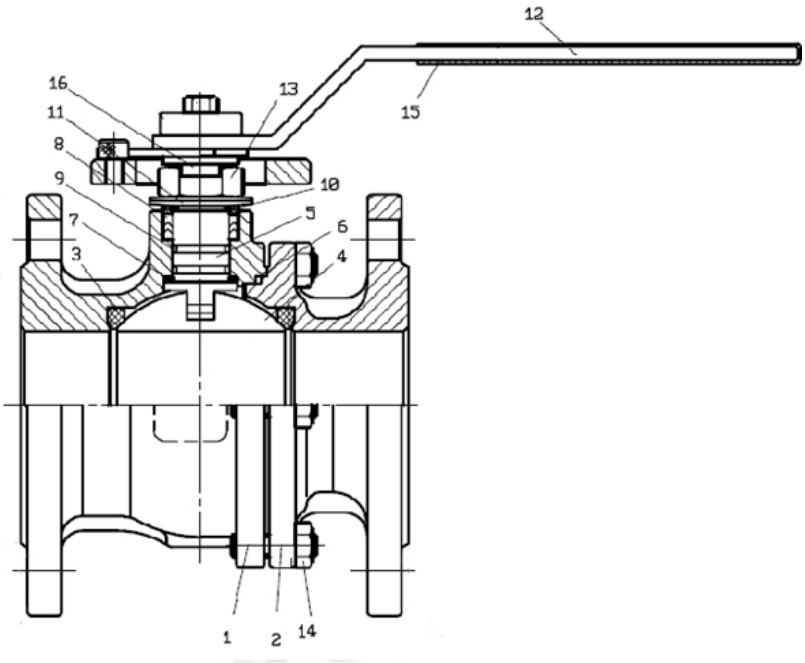

Поз.	Наименование детали
1	Корпус
2	Крышка
3	Седло
4	Шар
5	Шток
6	Уплотнение корпуса
7	Прокладка
8	Уплотнение
9	Кольцо
10	Стопорное кольцо
11	Гровер
12	Ручной рычаг
13	Гайка
14	Болт стопорный
15	Пластиковое покрытие
16	Шайба

2-х составной шаровый кран УРПС БИРС Б06.21. фланцевый

Краны шаровые DN до 40 мм из стали 20 и стали 09Г2С
Краны шаровые DN свыше 32 мм из нержавеющих сталей

Габаритные размеры (мм) кранов PN 16, PN 25, PN 40:

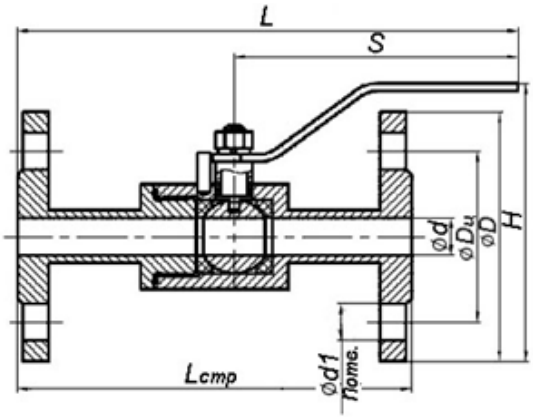

	DN	Lстр	L	S	d	Dц	D	d1	n	H	Масса, кг
PN 16	10	130	166	108	9	60	90	14	4	102	1,6
	15	130	191	108	14	65	95	14	4	107	1,8
	20	150	187	108	1	75	105	14	4	116	2,1
	25	160	267	180	23	85	115	14	4	138	3,7
	32	180	275	180	30	100	135	18	4	154	4,7
	40	200	400	300	40	110	145	18	4	173	7,3
	50	230	415	300	50	125	160	18	4	195	11
	65	290	445	300	64	145	180	18	4	210	15,5
	80	310	560	405	75	160	195	18	4	295	18
	100	350	580	405	93	180	215	18	8	318	27,2
	125	400	605	405	123	210	245	18	8	360	50
	150	480	650	410	145	240	280	22	8	426	65,2
	200	600	710	410	198	295	330	22	12	453	135
PN 25	10	130	166	108	9	60	90	14	4	102	1,6
	15	130	191	108	14	65	95	14	4	107	1,8
	20	150	187	108	19	75	105	14	4	116	2,1
	25	160	267	180	23	85	115	14	4	138	3,7
	32	180	275	180	30	100	135	18	4	154	4,7
	40	200	400	300	40	110	145	18	4	173	7,3
	50	230	415	300	50	125	160	18	4	195	11
	65	290	445	300	64	145	180	18	8	210	15,5
	80	310	560	405	75	160	195	18	8	295	18
	100	350	580	405	93	190	230	22	8	326	27,2
	125	400	605	405	123	220	270	26	8	372	50
	150	480	650	410	145	250	300	26	8	436	65,2
	200	600	710	410	198	310	360	29	12	466	135
PN 40	10	130	166	108	9	60	60	14	4	57	1,6
	15	130	191	108	14	65	95	14	4	59	1,8
	20	150	187	108	19	75	105	14	4	63	2,1
	25	160	267	180	23	85	115	14	4	80	3,7
	32	180	275	180	30	100	135	18	4	86	4,7
	40	200	400	300	40	110	145	18	4	100	7,3
	50	230	415	300	50	125	160	18	4	195	11
	65	290	445	300	64	145	180	18	8	210	15,5
	80	310	560	405	75	160	195	18	8	295	18,3
	100	350	580	405	93	190	230	22	8	326	28
	125	400	605	405	123	220	270	26	8	372	52
	150	480	650	410	145	250	300	26	8	436	66
	200	600	710	410	198	320	375	29	12	516	137

Габаритные размеры (мм) кранов PN 63, PN 100:

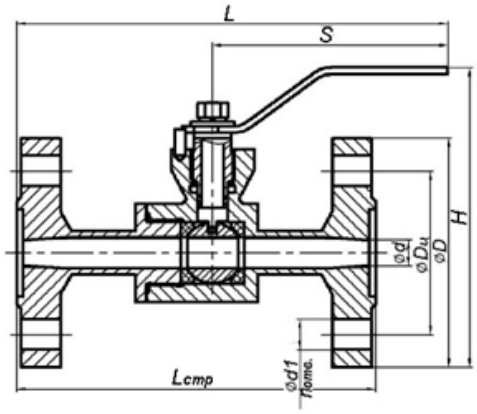

	DN	Lстр	L	S	d	Dц	D	d1	n	H	Масса, кг
PN 63	15	165	200	108	12	75	105	14	4	140	2,8
	20	190	207	108	18	90	125	18	4	155	4,3
	25	216	295	180	25	100	135	18	4	175	5,8
	32	229	295	180	31	110	150	22	4	184	7,4
	40	241	430	300	37	125	165	22	4	200	10,8
	50	292	446	300	47	135	175	22	4	220	15,5
	65	330	465	300	64	160	200	22	8	245	21,0
	80	356	585	405	71	170	210	22	8	301	26,95
	100	432	625	405	94	200	250	26	8	335	42,75
	125	508	660	405	118	240	295	30	8	385	59,5
	150	559	690	410	142	280	340	33	8	461	89,3
	200	660	740	410	198	345	405	33	12	535	180,0
PN 100	15	165	200	108	12	75	105	14	4	140	3,8
	20	190	207	108	18	90	125	18	4	155	5,0
	25	216	295	180	25	100	135	18	4	175	5,95
	32	229	295	180	31	110	150	22	4	184	8,5
	40	241	430	300	37	125	165	22	4	200	12,0
	50	292	446	300	45	145	195	26	4	230	19,25
	65	330	465	300	62	170	220	26	8	255	25,0
	80	356	585	405	71	180	230	26	8	311	32,75
	100	432	625	405	92	210	265	30	8	345	50,4
	125	508	660	405	112	250	310	33	8	395	68,0
	150	559	690	410	136	290	350	33	12	466	110,0
	200	660	740	410	190	360	430	39	12	550	210,0

3-Х СОСТАВНЫЕ ШАРОВЫЕ КРАНЫ УРПС БИРС Б06.3Х.

Краны шаровые разборные из трех частей предназначены для перекрытия потока жидких и газообразных сред. Краны DN ≤ 40 с муфтовым, приварным или штуцерно-ниппельным присоединением к трубопроводу из кованого корпуса из двух частей, плавающей шаровой пробки и одного штока соответственно, уплотнений штока, уплотнения шаровой пробки. Уплотнение шаровой пробки полимерное или металлическое.

Преимуществами кранов шаровых данного типа является их ремонтопригодность, минимальное количество корпусных деталей и их соединения, простота в обслуживании.

Варианты исполнений по материалу:

Характеристика	Сталь20	Сталь09Г2С	Сталь12Х18Н10Т	Сталь 10Х17Н13М2Т
Рабочая среда	неагрессивные к проточной части крана среды(вода, масло, нефтепродукты, природный газ и прочее)		агрессивные к проточной части крана среды (спирт, растворы кислот, щелочей и прочее)	
			пищевые продукты	
Темература рабочей среды	до 160°С (при использовании уплотнений и седел из Ф4)до 200°С (при использовании уплотнений и седел из Ф4К20)			
Климатическое исполнение по ГОСТ 15150-69	У1	ХЛ1	УХЛ1	УХЛ1
Температура окружающей среды	от -40° до +50°	от -60° до +50°	от -60° до +50°	от -60° до +50°
Материал основных деталей				
Корпусные детали/проточная часть (корпус, патрубки, фланцы, ниппели и пр.)	Сталь 20	Сталь 09Г2С	Сталь 12Х18Н10Т	Сталь 10Х17Н13М2Т
Пробка	Сталь 12Х18Н10Т			Сталь 10Х17Н13М2Т
Шпиндель	Сталь 20Х13		Сталь 14Х17Н2/12Х18Н10Т	
Седла	Фторопласт Ф-4 (Ф4К20 для кранов с температурой рабочей среды до 200°С)			
Уплотнения	Фторопласт Ф-4 (Ф4К20 для кранов с температурой рабочей среды до 200°С)			

3-х составные шаровые краны УРПС БИРС Б06.31. муфтовые

Габаритные размеры (мм) кранов PN 16-250:

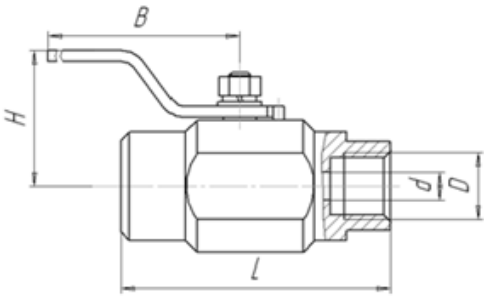

DN	d	L	H	B	D	Масса, кг
10	10	72	49	134	$G^3/_8$	0,8
10	10	78	49	134	$G^1/_2$	0,8
10	10	74	49	134	К3/8	0,8
15	15	86	54	134	$G^1/_2$	1,1
15	15	86	54	134	$G^3/_4$	1,1
15	15	86	54	134	$K^1/_2$	1,1
20	18	92	54	134	$G^3/_4$	1,4
20	18	92	54	134	$G^1/_2$	1,4
20	18	92	54	134	К3/4	1,4
25	23	102	62	193	G1	2,4
25	23	102	62	193	К1	2,4
32	30	116	66	193	G1 1/4	3,6
32	30	116	66	193	К1 1/4	3,6
40	38	134	78	270	G1 1/2	5,2
40	38	134	78	270	К1 1/2	5,2
50	47	156	83	270	G2	8,0
50	47	156	83	270	К2	8,0

3-х составные шаровые краны УРПС БИРС Б06.31. под приварку

Габаритные размеры (мм) кранов PN 16-250:

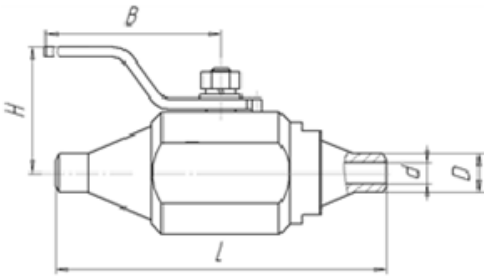

DN	d	L	H	B	D	Масса, кг
10	8	118	49	134	15	1,2
15	12	130	56	134	19	1,2
20	18	130	56	134	26	1,4
25	25	136	62	193	33	1,5
32	30	170	66	193	39	3,4
40	38	175	71	193	46	4,0

Габаритные размеры (мм) кранов PN 16-40:

DN	d	L	B	H	D	Масса, кг
50	45	180	320	134	58	9,5
80	75	210	450	175	90	17,3
100	92	230	450	205	110	23,3
150	136	280	500	232	161	57,0

Габаритные размеры (мм) кранов шаровых PN 63-250:

DN	d	L	B	H	D	Масса, кг
50	45	292	320	134	58	12,0
65	60	356	320	150	77	18,0
80	75	356	450	175	90	28,8
100	92	432	450	205	110	55,0
150	136	559	500	232	161	102,0

3-х составные шаровые краны УРПС БИРС Б06.31. штуцерно-ниппельные

Габаритные размеры (мм) кранов шаровых PN 16-250:

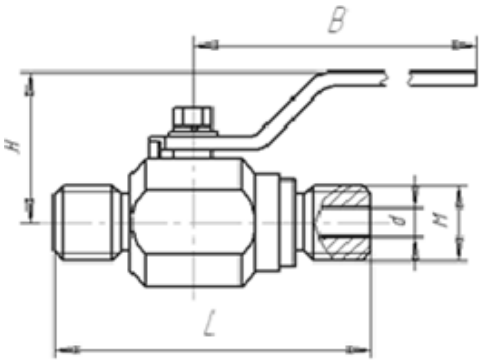

DN	d	L	H	B	D	M	S	Масса, кг
6	6	86	49	134	-	M20x1,5	-	0,95
10	10	86	49	134	-	M20x1,5	-	0,95
15	15	101	54	134	-	M30x1,5	-	1,4
20	18	110	54	134	-	M36x2	-	1,45
25	25	126	62	193	-	M39x1,5	-	2,2
32	32	156	66	193	-	M52x2	-	4,2
40	38	184	78	270	-	M64x2	-	7,0
50	47	212	83	270	-	M90x2	-	8,7

Габаритные размеры (мм) кранов шаровых PN 16-250:

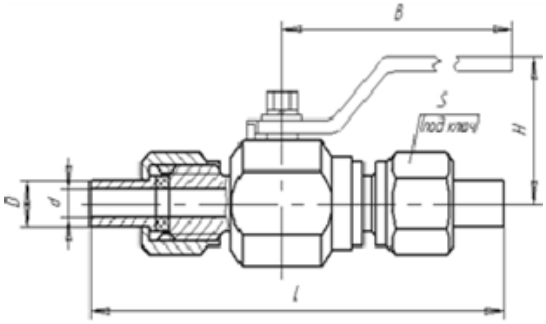

DN	d	L	H	B	D	M	S	Масса, кг
6	6	137	49	134	14	-	24	1,1
10	8,5	136	49	134	14	-	24	1,1
15	15	161	54	134	23	-	36	1,7
20	18	177	54	134	28	-	46	1,75
25	25	189	62	193	34	-	50	2,8
32	32	239	66	193	43	-	60	5,0
40	38	286	78	270	48	-	70	8,0
50	47	331	83	270	58	-	105	10,2

3-х составные шаровые краны УРПС БИРС Б06.31. фланцевые

Габаритные размеры (мм) кранов шаровых PN 16, PN 25, PN 40:

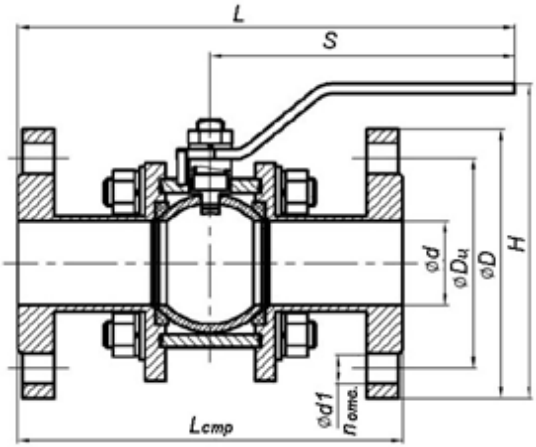

Трехсоставная конструкция крана (стяжной на шпильках).

Краны шаровые DN до 40 мм из стали 20 и стали 09Г2С
Краны шаровые DN свыше 32 мм из нержавеющих сталей

	DN	Lстр	L	S	d	Dц	D	d1	n	H	Масса, кг
PN 16	10	130	166	108	9	60	90	4	4	102	1,6
	15	130	191	108	14	65	95	14	4	107	1,8
	20	150	187	108	19	75	105	14	4	116	2,1
	25	160	267	180	23	85	115	14	4	138	3,7
	32	180	275	180	30	100	135	18	4	154	4,7
	40	200	400	300	40	110	145	18	4	173	7,3
	50	230	415	300	50	125	160	18	4	195	11
	65	290	445	300	64	145	180	18	4	210	15,5
	80	310	560	405	75	160	195	18	4	295	18
	100	350	580	405	93	180	215	18	8	318	27,2
	125	400	605	405	123	210	245	18	8	360	50
	150	480	650	410	145	240	280	22	8	426	65,2
	200	600	710	410	198	295	330	22	12	453	135

	DN	Lстр	L	S	d	Dц	D	d1	n	H	Масса, кг
PN 25	10	130	166	108	9	60	90	14	4	102	1,6
	15	130	191	108	14	65	95	14	4	107	1,8
	20	150	187	108	19	75	105	14	4	116	2,1
	25	160	267	180	23	85	115	14	4	138	3,7
	32	180	275	180	30	100	135	18	4	154	4,7
	40	200	400	300	40	110	145	18	4	173	7,3
	50	230	415	300	50	125	160	18	4	195	11
	65	290	445	300	64	145	180	18	8	210	15,5
	80	310	560	405	75	160	195	18	8	295	18
	100	350	580	405	93	190	230	22	8	326	27,2
	125	400	605	405	123	220	270	26	8	372	50
	150	480	650	410	145	250	300	26	8	436	65,2
	200	600	710	410	198	310	360	29	12	466	135
PN 40	10	130	166	108	9	60	60	14	4	57	1,6
	15	130	191	108	14	65	95	14	4	59	1,8
	20	150	187	108	19	75	105	14	4	63	2,1
	25	160	267	180	23	85	115	14	4	80	3,7
	32	180	275	180	30	100	135	18	4	86	4,7
	40	200	400	300	40	110	145	18	4	100	7,3
	50	230	415	300	50	125	160	18	4	195	11
	65	290	445	300	64	145	180	18	8	210	15,5
	80	310	560	405	75	160	195	18	8	295	18,3
	100	350	580	405	93	190	230	22	8	326	28
	125	400	605	405	123	220	270	26	8	372	52
	150	480	650	410	145	250	300	26	8	436	66
	200	600	710	410	198	320	375	29	12	516	137

Габаритные размеры (мм) кранов шаровых PN 63, PN 100:

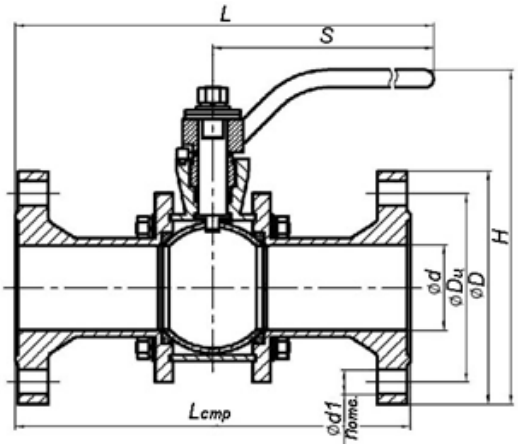

Трехсоставная конструкция корпуса (стяжной на шпильках).

Краны шаровые DN до 40 мм из стали 20 и стали 09Г2С
Краны шаровые DN свыше 32 мм из нержавеющих сталей

	DN	Lстр	L	S	d	Dц	D	d1	n	H	Масса, кг
PN 63	15	165	200	108	12	75	105	14	4	140	2,8
	20	190	207	108	18	90	125	18	4	155	4,3
	25	216	295	180	25	100	135	18	4	175	5,8
	32	229	295	180	31	110	150	22	4	184	7,4
	40	241	421	300	37	125	165	22	4	202	10,8
	50	292	446	300	47	135	175	22	4	220	15,5
	65	330	465	300	64	160	200	22	8	245	18,0
	80	356	585	405	71	170	210	22	8	301	26,95
	100	432	625	405	94	200	250	26	8	335	42,75
	125	508	660	405	118	240	295	30	8	385	62,0
	150	559	690	410	142	280	340	33	8	461	89,3
	200	660	740	410	198	345	405	33	12	535	158,0
PN 100	15	165	200	108	12	75	105	14	4	140	3,2
	20	190	207	108	18	90	125	18	4	155	4,8
	25	216	295	180	25	100	135	18	4	175	5,95
	32	229	295	180	31	110	150	22	4	184	8,5
	40	241	421	300	37	125	165	22	4	202	14,0
	50	292	446	300	45	145	195	26	4	230	19,25
	65	330	465	300	62	170	220	26	8	255	22,5
	80	356	585	405	71	180	230	26	8	311	32,75
	100	432	625	405	92	210	265	30	8	345	50,4
	125	508	660	405	112	250	310	33	8	395	72,0
	150	559	690	410	136	290	350	33	12	466	98,0
	200	660	740	410	190	360	430	39	12	550	180,0

Габаритные размеры (мм) кранов шаровых PN 160:

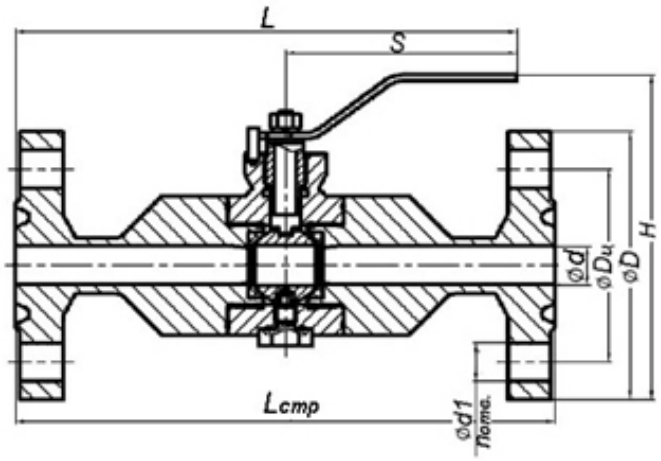

Краны шаровые DN до 32 мм (корпус на резьбе)

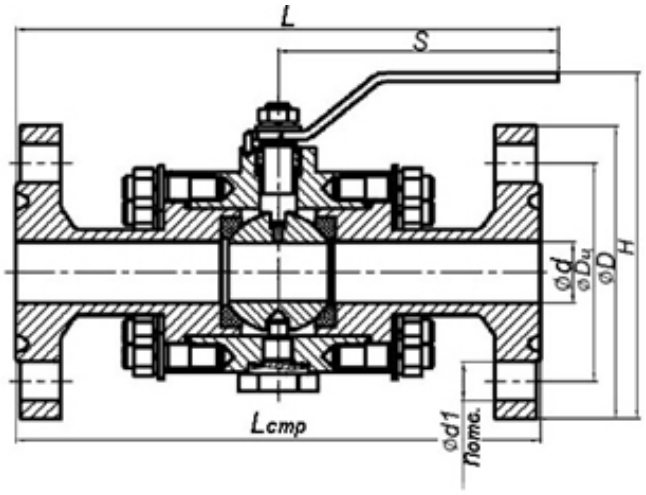

Краны шаровые DN свыше 32 мм (корпус на шпильках)

DN	Lстр	L	S	d	Dц	D	d1	n	H	Масса, кг
15	230	230	108	12	75	105	14	4	140	3,8
20	260	260	108	17	90	125	18	4	155	5,8
25	260	310	180	23	100	135	18	4	160	7,8
32	300	330	180	27	110	150	22	4	185	12,0
40	300	450	300	37	125	165	22	4	210	17,8
50	350	475	300	40	145	195	26	4	240	31,2
65	400	500	300	62	170	220	26	8	325	27,0
80	450	630	405	71	180	230	26	8	335	40,0
100	520	665	405	92	210	265	30	8	370	58,0
125	600	705	405		250	310	33	8		80,0
150	700	760	410	139	290	350	33	12	460	112,0
200	800	810	410	182	360	430	39	12	560	202,0

КРАНЫ ШАРОВЫЕ ЦАПФОВЫЕ УРПС БИРС Б06.ТХ

Краны шаровые разборные из трех частей предназначены для перекрытия потока жидких и газообразных сред. Краны шаровые данной конструкции состоят из литого или кованого корпуса из трех частей, шаровой пробки с двумя опорами, штока, нижней опоры, уплотнений штока и опоры, уплотнения шаровой пробки.

Уплотнение шаровой пробки может быть полимерным или металл по металлу по требованию Потребителя.

Преимуществами кранов шаровых разборных из трех частей является их ремонтопригодность, широкий диапазон номинальных диаметров DN, и возможность использования на высокие давления (PN 160 кгс/см² и выше), простота конструкции.

Габаритные размеры (мм):

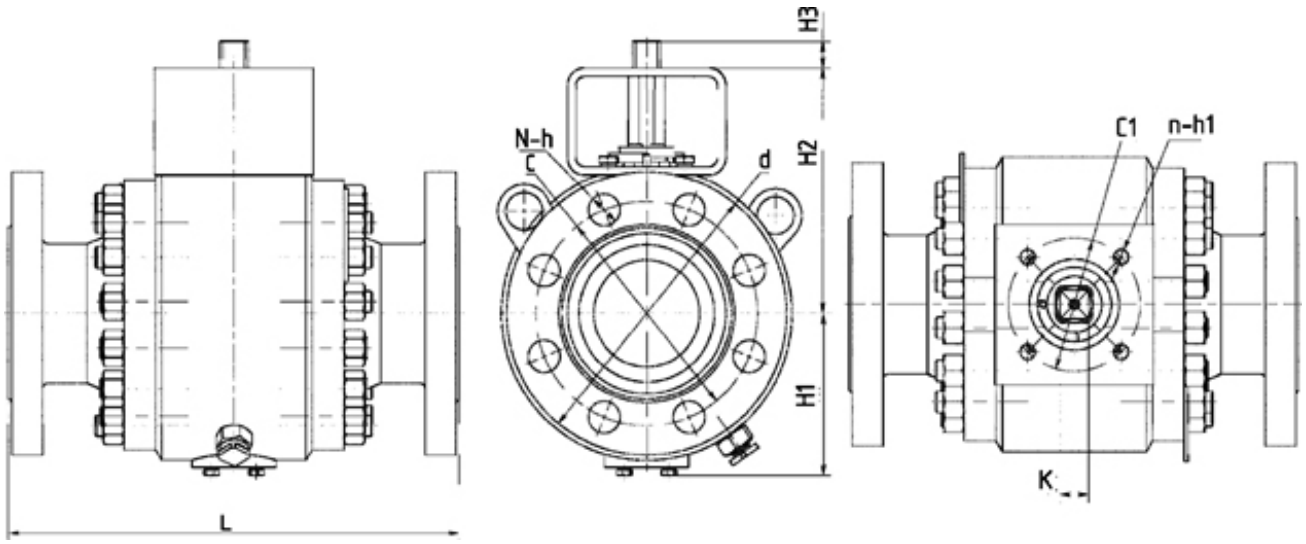

DN	L	H1	H2	H3	K	d	C	h	N	C1	n	h1	ISO	Масса, кг
50	290	100	139,5	23,5	17	195	145	26	4	102	12	4	F10	35.3
80	356	142	175	26	27	230	180	26	8	102	12	4	F10	81
100	426	151,5	229,5	25	27	265	210	30	8	125	14	4	F12	105
150	559	219,5	341,5	45	32	350	290	33	12	165	22	4	F16	291
200	660	260	385	45	40	420	360	36	12	165	22	4	F16	502,8

КРАНЫ ШАРОВЫЕ ТРЕХХОДОВЫЕ УРПС БИРС Б06.А31

Краны шаровые разборные трехходовые предназначены для распределения и смешивания потоков потока жидких и газообразных сред. Уплотнение шаровой пробки может быть полимерным или металл по металлу по требованию Потребителя.

Преимуществами кранов шаровых разборных из трех частей является их ремонтопригодность, широкий диапазон номинальных диаметров DN, простота конструкции.

Габаритные размеры (мм):

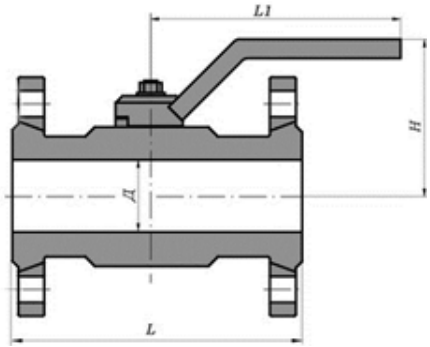

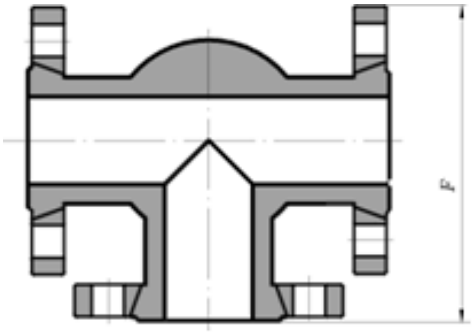

	DN	L	H	F	L1	Масса, кг
PN 16, 25, 40	15	140	80	118	190	4,5
	20	160	85	133	215	5,0
	25	170	90	143	215	6,6
	32	190	119	163	315	10,0
	40	196	124	170	315	14,0
	50	218	131	190	315	17,0
	65	260	156	222	315	30,0
	80	296	182	246	315	45,0
	100	340	170	317	500	55,0
	150	421	290	373	600	160,0
PN 63	15	152	80	122	190	6,0
	20	180	85	145	215	7,0
	25	206	90	155	215	8,6
	32	220	119	175	315	13,0
	40	226	124	190	315	20,0
	50	256	150	210	315	25,0
	65	314	170	230	315	38,0
	80	580	320	400	500	90,0
	100	640	360	455	500	185,0
PN 80, 100, 160	15	164	80	130	190	7,5
	20	196	85	150	215	8,0
	25	218	90	160	215	10,0
	32	220	119	175	315	13,0
	40	250	135	200	315	40,0
	50	352	166	274	315	60,0
	65	406	300	300	500	80,0
	80	580	-	400	-	120,0
	100	640	-	455	-	200,0

ОПРОСНЫЙ ЛИСТ ДЛЯ ЗАКАЗА КРАНОВ ШАРОВЫХ

№_____от “____”_____ 20____г.

Заказчик_____

Проект/объект _____

Обозначение изделия по каталогу _____

Номинальный размер (условый проход) DN _____

Номинальное (условное) давление, PN кгс/см^2 (МПа) _____

Рабочее давление $P_{раб,}$ кгс/см^2 (МПа) _____

Температура рабочей среды от_____^{0}С до_____^{0}С

Температура окружающего воздуха от_____^{0}С до_____^{0}С

Климатическое исполнение по ГОСТ 15150-69: ☐ У_____ ☐ ХЛ_____ ☐ УХЛ_____ ☐ _____

(другое)

Состав рабочей среды (расшифровка)_____

_____

При наличии в рабочей среде сероводорода (H_2S):

- парциальное давление H_2S, Па
- значение газового фактора многофазного флюида “нефть-газ-вода”:

☐ менее 890 нм^3/м^3 ☐ 890 нм^3/м^3 и более

Герметичность затвора по ГОСТ 9544-2015: А

Материал корпусных деталей:

- литая сталь ☐ 20Л ☐ 20ГЛ ☐ 20Х5МЛ ☐ 12Х18Н9ТЛ ☐ 12Х18Н12М3ТЛ
- прокатная сталь ☐ 20 ☐ 10Г2 ☐ 09Г2С ☐ 15Х5М ☐ 12Х18Н10Т ☐ 10Х17Н13М2Т

Уплотнение затвора: ☐ полимерное ☐ металл по металлу

Присоединение к трубопроводу:

- ☐ фланцевое:

☐ ГОСТ 33259-2015 исполнение _____ ☐ ASME B16.5 (B16.47) исполнение_____

☐ _____

(другое)

- ☐ под приварку:

☐ по СТО Газпром ☐ по СТ ЦКБА 013-2007 условное обозначение _____

☐ _____

(другое)

☐ приварные катушки: длина _____мм

- ☐ муфтовое: ☐ резьба “М” ☐ резьба “G” ☐ резьба “Rc” ☐ _____

(другое)

- ☐ вантузное ☐ штуцерное ☐ _____

(другое)

Размер D_HxS присоединяемой трубы: _____мм материал _____

Возможность заужения магистрального прохода: ☐ да ☐ нет

Установка: ☐ надземная ☐ подземная, высота удлинителя _____м ☐ _____

(другое)

Управление: ☐ рычаг ☐ редуктор ☐ электропривод ☐ пневмопривод ☐ _____

(другое)

ДОПОЛНИТЕЛЬНЫЕ ПАРАМЕТРЫ ЗАКАЗА

Колчество заказываемых изделий, шт _____

Комплектация КОФ _____

(состав КОФ, если не по умолчанию)

_____

ЗИП _____

(состав ЗИП, если не по умолчанию)

_____

Особые требования: _____

_____

ПАРАМЕТРЫ ПРИВОДОВ
(для приводных кранов)

Электропривод:

Исполнение по ГОСТ Р 51330.0-99:

☐ общепромышленное ☐ взрывозащищенное ☐ искробезопасное ☐ _____

(другое)

Уровень взрывозащиты : ☐ II2G EEx de IIC T4 ☐ _____

(другое)

Степень защиты по ГОСТ 14254-96: ☐ IP67 ☐ _____

(другое)

Режим: ☐ открыть-закрыть ☐ _____

(другое)

Сигналы обратной связи: ☐ конечные положения ☐ текущее положение ☐ ошибка ☐ _____

_____

Ручной дублер: ☐ механический (редуктор) ☐ нет ☐ _____

(другой)

Присоединительная площадка по EN ISO 5210:

☐ F07 ☐ F10 ☐ F12 ☐ F14 ☐ F16 ☐ F25 ☐ F30 ☐ _____

(другое)

Присоединительная площадка по СТ ЦКБА 062-2009:

☐ АЧ ☐ АК ☐ Б ☐ В ☐ Г ☐ Д ☐ МЧ ☐ МК ☐ _____

(другое)

Время перестановки затвора, с _____

Марка электропривода:

☐ AUMA ☐ РэмТЭК ☐ _____

(другое)

Модель: _____

Напряжение питания: ☐ 380В ☐ 220В ☐ 110В ☐ 24В ☐ _____

(другое)

Резьба кабельных разъемов (вводов) (размер х количество): _____

Механический указатель положения: ☐ требуется ☐ не требуется ☐ _____

(другое)

Особые требования: _____

_____

_____

_____