БИРС АРМАТУРА

Фильтры сетчатые

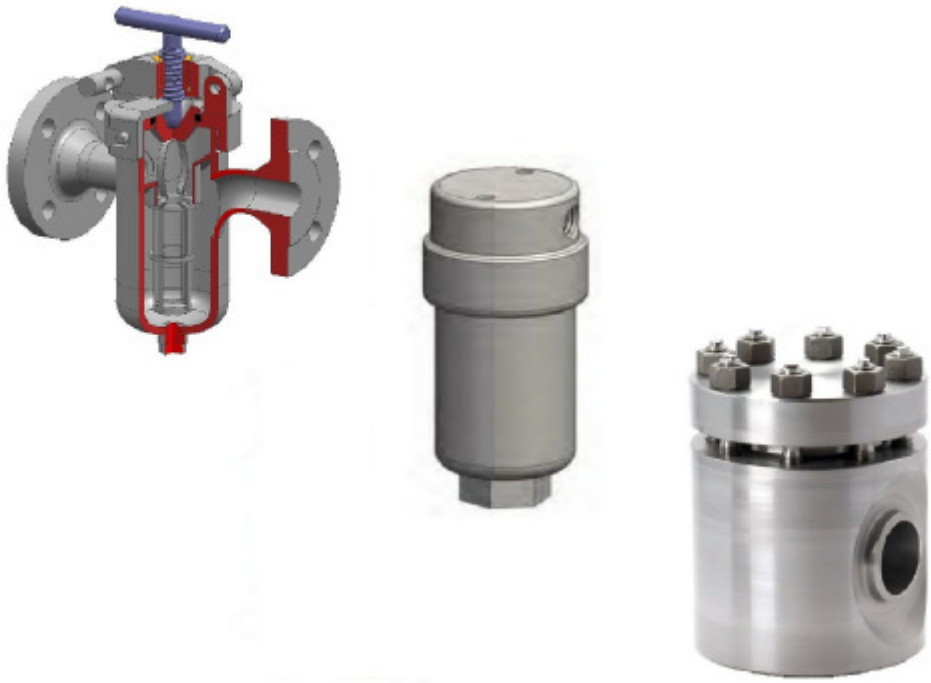

www.birsarm.ru

Содержание:

	Стр.
Фильтры сетчатые высокого давления ФВД.Х ……..	3
Фильтры высокого давления колбовые ФК.Х ……...……	5
Фильтры высокого давления ФВД1.Х ……..…..……	7
Фильтры высокого давления ФВД2.Х ……..	9
Фильтры с быстросъемной крышкой ФСФ …….……	11

В настоящем каталоге представлены типы **сетчатых фильтров**, серийно выпускаемых ООО «БИРС Арматура».

Фильтры сетчатые предназначены для защиты трубопроводных систем от попадания инородных частиц. Фильтр устанавливается перед защищаемым элементом, улавливает и собирает все твердые частицы, размеры которых превышают размеры ячеек фильтрующего элемента. Фильтр может быть установлен в трубопровод, как в горизонтальном положении, так и в вертикальном положении. Направление потока среды в трубопроводе должно совпадать с направлением указанным стрелкой на корпусе фильтра. При вертикальной установке направление потока среды должно быть сверху вниз.

О заводе:

Завод трубопроводной арматуры «БИРС Арматура» является производственным подразделением промышленной группы БИРС. Предприятие специализируется на разработке и серийном изготовлении трубопроводной арматуры для газовой, нефтяной, химической и энергетической отраслей промышленности.

В рамках действующей программы импортозамещения предприятие полным циклом производит запорные, регулирующие, поворотные, обратные клапаны и некоторые другие типы трубопроводной арматуры.

Наличие заготовительного, литейного, механообрабатывающего, инструментального и сборочного производств позволяет осуществлять 100% контроль качества продукции на всех этапах технологической цепочки.

Собственный конструкторско-технологический отдел обеспечивает не только сопровождение серийного производства, но и занимается разработкой и внедрением новой техники и технологий.

Карта поставок

Адрес ООО «БИРС Арматура»›
428028, г.Чебоксары, пр.Тракторостроителй, 84,
1-й Чебоксарский индустриальный парк,
«Завод трубопроводной арматуры «БИРС Арматура»

Сайт www.birsarm.ru
Почта adm@birsarm.ru, market@birsarm.ru
Телефон (8352) 201-206

Фильтры сетчатые высокого давления ФВД.Х

ТУ 3742-009-24363138-2015

Назначение и область применения

Фильтры сетчатые предназначены для защиты трубопроводных систем от попадания инородных частиц. Фильтр устанавливается перед защищаемым элементом, улавливает и собирает все твердые частицы, размеры которых превышают размеры ячеек фильтрующего элемента. Фильтр может быть установлен в трубопровод, как в горизонтальном положении, так и в вертикальном положении. Направление потока среды в трубопроводе должно совпадать с направлением указанным стрелкой на корпусе фильтра. При вертикальной установке направление потока среды должно быть сверху вниз.

Присоединение к трубопроводу – штуцерно-ниппельное с концами под приварку (**возможны другие виды присоединения**). Стрелка на корпусе должна совпадать с направлением движения среды.

Используются на трубопроводах для очистки нефтепродуктов, воды (горячей и холодной), сжатого воздуха, технических газов и прочих сред. Среды, транспортируемые в трубопроводах должны соответствовать НТД.

Фильтроэлемент:

1. Пенoникель, пористый нержавеющий сплав с размером ячейки по требованию заказчика.
2. Другие виды фильтрующих элементов по требованию заказчика.

При засорении сетки фильтрующего элемента необходимо снять крышку, вынуть фильтрующий элемент и промыть его в теплой воде.

Технические характеристики (PN 1,6 – 42,0)

Рабочая среда	Среды по отношению, к которым применяемые материалы коррозийно-стойкие.
Условное давление PN, МПа (кгс/см^2)	1,6 – 42,0 (16-420)
Температура рабочей среды	от -60 °С до +600 °С
Климатическое исполнение	У1, УХЛ1, ХЛ1 ГОСТ 15150 - 69
Направление движения рабочей среды	По направлению потока (по стрелке)

Конструкция фильтров обеспечивает технологичность, надежность в течение установленного срока службы, возможность осмотра (в том числе внутренней поверхности), очистку, промывку, продувку и ремонт, контроль технического состояния при диагностировании.

Расшифровка условного обозначения фильтров сетчатых:
Фильтр сетчатый ФВД.А.Б.В.Г-Д

ФВД – тип арматуры – «фильтр сетчатый»;
А – штуцерно-ниппельное присоединение (**Ш**);
Б – диаметр условного прохода DN – 006, 010, 015, 020, 025 мм;
В – условное давление PN – 16, 25, 40, 63, 80, 100, 160, 250, 320, 420 кгс/см^2;
Г – материал корпуса и фланцев – **НЖ** – 12Х18Н10Т (14Х17Н2), **С** – сталь 20, **ХЛ** – 09Г2С;
Д – размер ячейки в сетке в мм;

Пример записи обозначения фильтра сетчатого DN 10 PN 160 из легированной стали 09Г2С с размером ячейки в сетке 1,2 мм:
Фильтр сетчатый ФВД.Ш.010.160.ХЛ-1,2.

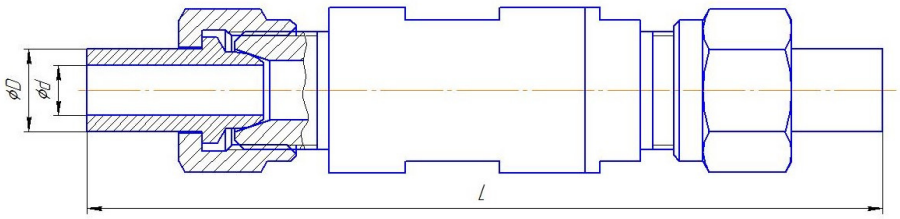

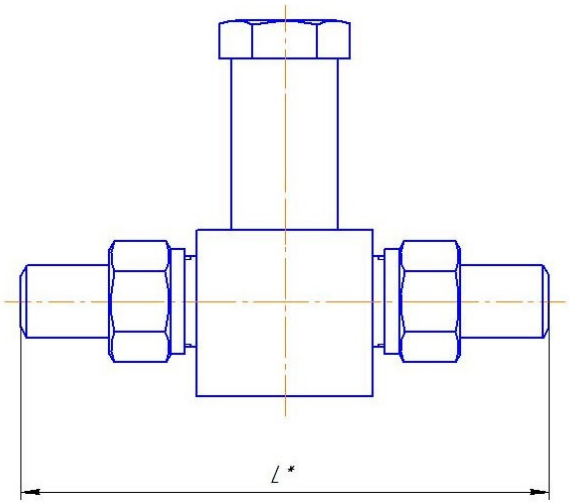

Размеры фильтров, мм

Обозначение фильтра	DN , мм	d, мм	L, мм	D, мм
ФВД.Ш.006.В.Г.	6	6	137	14
ФВД.Ш.010.В.Г.	10	8,5	136	14
ФВД.Ш.015.В.Г.	15	15	161	23
ФВД.Ш.020.В.Г.	20	18	177	28
ФВД.Ш.025.В.Г.	25	25	189	34

1. Чертежи, приведенные в каталоге, дают общее представление о конструкции изделия и в деталях могут отличаться от фактически изготовленного изделия.
2. Несущественные изменения при совершенствовании конструкций не влияющие на качество изделий могут не отражаться в каталоге.

Фильтры высокого давления колбовые ФК.Х

ТУ 3742-009-24363138-2015

Назначение и область применения

Фильтры сетчатые предназначены для защиты трубопроводных систем от попадания инородных частиц. Фильтр устанавливается перед защищаемым элементом, улавливает и собирает все твердые частицы, размеры которых превышают размеры ячеек фильтрующего элемента. Фильтр может быть установлен в трубопровод, как в горизонтальном положении, так и в вертикальном положении. Направление потока среды в трубопроводе должно совпадать с направлением указанным стрелкой на корпусе фильтра. При вертикальной установке направление потока среды должно быть сверху вниз.

Присоединение к трубопроводу – под приварку, муфтовое или фланцевое. Стрелка на корпусе должна совпадать с направлением движения среды.

Используются на трубопроводах для очистки нефтепродуктов, воды (горячей и холодной), сжатого воздуха, технических газов и прочих сред. Среды, транспортируемые в трубопроводах должны соответствовать НТД.

Фильтроэлемент:

1. Сталь нержавеющая 12Х18Н10Т с размером ячейки по требованию заказчика.
2. Другие виды фильтрующих элементов по требованию заказчика, в т.ч щелевого типа.
3. Фильтроэлемент колесцентного типа.

При засорении сетки фильтрующего элемента необходимо снять крышку, вынуть фильтрующий элемент и промыть его в теплой воде.

Технические характеристики (PN 16,0 -42,0)

Рабочая среда	Среды по отношению, к которым применяемые материалы коррозийно-стойкие.
Условное давление PN, МПа (кгс/см^2)	16,0 – 42,0 (160-420)
Температура рабочей среды	от -60 °С до +600 °С
Климатическое исполнение	У1, УХЛ1, ХЛ1 ГОСТ 15150 - 69
Направление движения рабочей среды	По направлению потока (по стрелке)

Конструкция фильтров обеспечивает технологичность, надежность в течение установленного срока службы, возможность осмотра (в том числе внутренней поверхности), очистку, промывку, продувку и ремонт, контроль технического состояния при диагностировании.

Расшифровка условного обозначения фильтров сетчатых колбовых:

Фильтр сетчатый ФК.А.Б.В.Г-Д

ФК – тип арматуры – «фильтр колбовый»;
А – под приварку **(П)**, фланцевый **(Ф)**, муфтовый **(М)**
Б – диаметр условного прохода **DN** – 006, 010, 015, 020, 025 мм;
В – условное давление **PN** –160, 250, 320, 420 кгс/см^2;
Г – материал корпуса и фланцев – **НЖ** – 12Х18Н10Т (14Х17Н2), **С** – сталь 20, **ХЛ** – 09Г2С;
Д – размер ячейки в сетке в мм;

Пример записи обозначения фильтра сетчатого DN 20 PN 160 из легированной стали 09Г2С с размером ячейки в сетке 1,2 мм с концами под приварку:
Фильтр сетчатый ФК.П.020.160.ХЛ-1,2.

1. Чертежи, приведенные в каталоге, дают общее представление о конструкции изделия и в деталях могут отличаться от фактически изготовленного изделия.
2. Несущественные изменения при совершенствовании конструкций не влияющие на качество изделий могут не отражаться в каталоге.

Фильтры высокого давления ФВД1.Х

ТУ 3742-009-24363138-2015

Назначение и область применения

Фильтры сетчатые предназначены для защиты трубопроводных систем от попадания инородных частиц. Фильтр устанавливается перед защищаемым элементом, улавливает и собирает все твердые частицы, размеры которых превышают размеры ячеек фильтрующего элемента. Фильтр может быть установлен в трубопровод, как в горизонтальном положении, так и в вертикальном положении.

Присоединение к трубопроводу – под приварку, муфтовое или фланцевое.

Используются на трубопроводах для очистки нефтепродуктов, воды (горячей и холодной), сжатого воздуха, технических газов и прочих сред. Среды, транспортируемые в трубопроводах должны соответствовать НТД.

Фильтроэлемент:

1. Сталь нержавеющая 12Х18Н10Т с размером ячейки по требованию заказчика.

2. Другие виды фильтрующих элементов по требованию заказчика, в т.ч. фильтрующие элементы щелевого типа.

При засорении сетки фильтрующего элемента необходимо снять крышку, вынуть фильтрующий элемент и промыть его в теплой воде.

Технические характеристики (PN 16,0 – 42,0)

Рабочая среда	Среды по отношению, к которым применяемые материалы коррозийно-стойкие.
Условное давление, МПа (кгс/см^2)	16,0 – 42,0 (160-420)
Температура рабочей среды	от -60 °С до +600 °С
Климатическое исполнение	У1, УХЛ1, ХЛ1 ГОСТ 15150 - 69
Направление движения рабочей среды	любое

Конструкция фильтров обеспечивает технологичность, надежность в течение установленного срока службы, возможность осмотра (в том числе внутренней поверхности), очистку, промывку, продувку и ремонт, контроль технического состояния при диагностировании.

Расшифровка условного обозначения фильтров сетчатых:

Фильтр сетчатый ФВД1.А.Б.В.Г-Д

ФВД – тип арматуры – «фильтр сетчатый»;
А – под приварку (**П**), муфтовый (**М**), фланцевый (**Ф**);
Б – диаметр условного прохода DN – 015, 020, 025, 032, 040, 050, 080, 100 мм
В – условное давление PN – 160, 250, 320, 420 кгс/см^2;
Г – материал корпуса и фланцев – **НЖ** – 12Х18Н10Т (14Х17Н2), **С** – сталь 20, **ХЛ** – 09Г2С;
Д – размер ячейки в сетке в мм;

Пример записи обозначения фильтра сетчатого DN 80 PN 160 из легированной стали 09Г2С с размером ячейки в сетке 1,2 мм с концами под приварку:

Фильтр сетчатый ФВД1.П.080.160.ХЛ-1,2

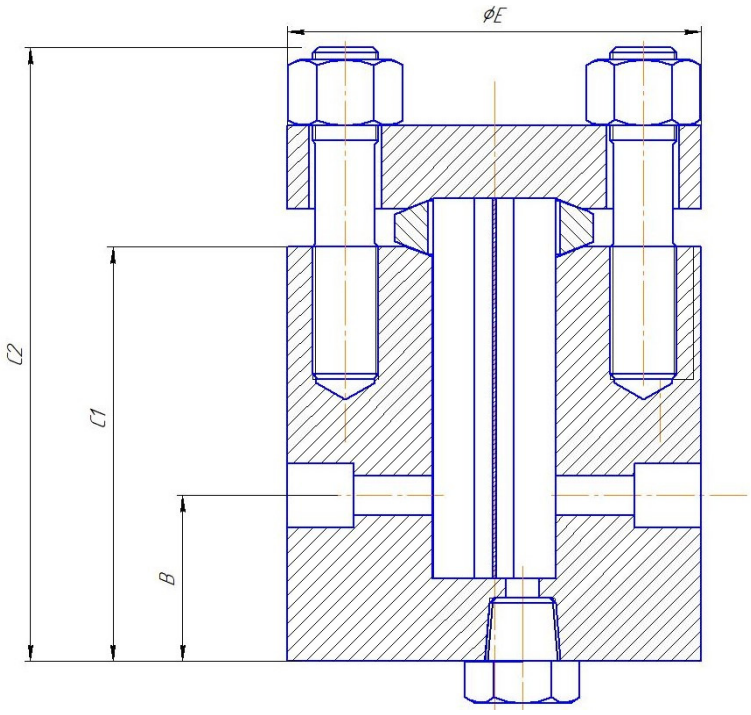

Размеры фильтров, мм

PN, кгс/см^2		Номинальный диаметр DN, мм								
		15	**20**	**25**	**32**	**40**	**50**	**65**	**80**	**100**
160	B	45	65	65	80	75	100	105	105	130
	C1	125	175	175	205	200	250	265	270	335
	C2	150	205	205	240	240	285	305	310	375
	Ø E	130	170	170	170	190	190	220	270	300
250	B	45	70	70	80	80	100	115	110	135
	C1	130	195	195	215	220	260	290	300	355
	C2	165	230	230	255	265	300	330	350	400
	Ø E	130	180	180	180	200	200	240	270	305
320	B	62,5	62,5	70	82,5	82,5	100	112,5	110	140
	C1	170	170	195	220	220	265	300	300	365
	C2	205	205	235	270	270	310	350	350	415
	Ø E	145	145	180	210	210	210	245	280	315
420	B	45	65	70	82,5	82,5	95	115	110	140
	C1	125	180	195	225	225	250	310	310	375
	C2	160	220	230	275	275	295	355	365	430
	Ø E	135	150	190	215	215	205	250	290	320

1. Чертежи, приведенные в каталоге, дают общее представление о конструкции изделия и в деталях могут отличаться от фактически изготовленного изделия.
2. Несущественные изменения при совершенствовании конструкций не влияющие на качество изделий могут не отражаться в каталоге.

Фильтры сетчатые высокого давления ФВД2.Х

ТУ 3742-009-24363138-2015

Назначение и область применения

Фильтры сетчатые предназначены для защиты трубопроводных систем от попадания инородных частиц. Фильтр устанавливается перед защищаемым элементом, улавливает и собирает все твердые частицы, размеры которых превышают размеры ячеек фильтрующего элемента. Фильтр может быть установлен в трубопровод, как в горизонтальном положении, так и в вертикальном положении. Направления потока среды в трубопроводе должно совпадать с направлением указанным стрелкой на корпусе фильтра. При вертикальной установке направление потока среды должно быть сверху вниз.

Присоединение к трубопроводу – под приварку или фланцевое.

Используются на трубопроводах для очистки нефтепродуктов, воды (горячей и холодной), сжатого воздуха, технических газов и прочих сред. Среды, транспортируемые в трубопроводах должны соответствовать НТД.

Фильтроэлемент:

1. Сталь нержавеющая 12Х18Н10Т с размером ячейки по требованию заказчика.
2. Другие виды фильтрующих элементов по требованию заказчика, в т.ч. фильтрующие элементы щелевого типа.

При засорении сетки фильтрующего элемента необходимо снять крышку, вынуть фильтрующий элемент и промыть его в теплой воде.

Технические характеристики (PN 16,0 – 42,0) (Class 900-2500)

Рабочая среда	Среды по отношению, к которым применяемые материалы коррозийно-стойкие.
Условное давление, МПа (кгс/см^2)	16,0 – 42,0 (160-420) (Class 900-2500)
Температура рабочей среды	от -60 °С до +600 °С
Климатическое исполнение	У1, УХЛ1, ХЛ1 ГОСТ 15150 - 69
Направление движения рабочей среды	По направлению потока (по стрелке)
Присоединительные размеры	По ГОСТ, ASME

Конструкция фильтров обеспечивает технологичность, надежность в течение установленного срока службы, возможность осмотра (в том числе внутренней поверхности), очистку, промывку, продувку и ремонт, контроль технического состояния при диагностировании.

Расшифровка условного обозначения фильтров сетчатых:

Фильтр сетчатый ФВД2.А.Б.В.Г-Д, где:

ФВД – тип арматуры – «фильтр сетчатый»;

А – под приварку (**П**), фланцевый (**Ф**);

Б – диаметр условного прохода DN – 015, 020, 025, 032, 040, 050, 080, 100, 125, 150, 200, 250 мм

В – условное давление PN – 100, 160, 250, 320, 420 кгс/см^2;

Г – материал корпуса и фланцев – **НЖ** – 12Х18Н10Т (14Х17Н2), **С** – сталь 20, **ХЛ** – 09Г2С;

Д – размер ячейки в сетке в мм;

Пример записи обозначения фильтра сетчатого DN 80 PN 160 из легированной стали 09Г2С с размером ячейки в сетке 1,2 мм с концами под приварку:

Фильтр сетчатый ФВД2.П.080.160.ХЛ-1,2

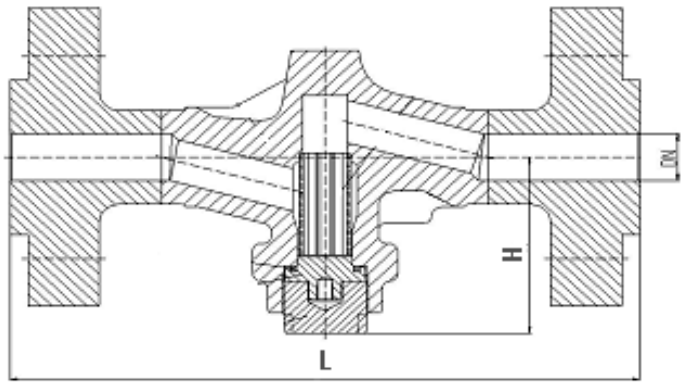

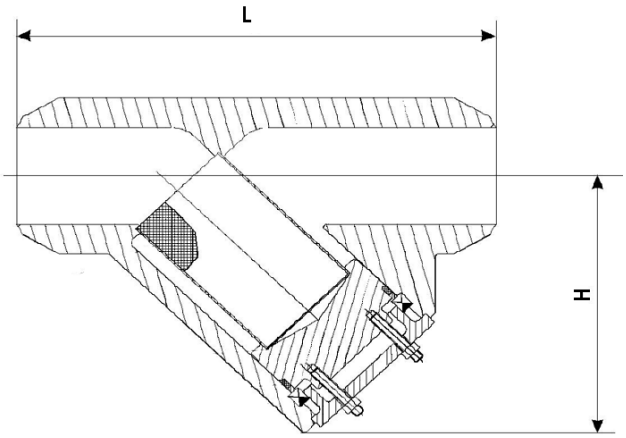

Размеры фильтров, мм

PN, кгс/см^2		Номинальный диаметр **DN, мм**											
		15	**20**	**25**	**32**	**40**	**50**	**80**	**100**	**125**	**150**	**200**	**250**
100, 160	L	230	260	260	260	300	305	350	400	450	500	625	750
	H	по запросу											
250	L	230	260	260	260	300	305	350	400	450	500	625	750
	H	по запросу											
320	L	230	260	260	260	300	305	350	400	450	500	625	750
	H	по запросу											
420	L	230	260	260	260	300	305	350	400	450	500	625	750
	H	по запросу											

1. Чертежи, приведенные в каталоге, дают общее представление о конструкции изделия и в деталях могут отличаться от фактически изготовленного изделия.
2. Несущественные изменения при совершенствовании конструкций не влияющие на качество изделий могут не отражаться в каталоге.

Фильтры с быстросъемной крышкой ФСФ

ТУ 3742-009-24363138-2015

Назначение и область применения

Фильтры сетчатые предназначены для защиты трубопроводных систем от попадания инородных частиц. Фильтр устанавливается перед защищаемым элементом, улавливает и собирает все твердые частицы, размеры которых превышают размеры ячеек фильтрующего элемента. Фильтр может быть установлен в трубопровод, как в горизонтальном положении, так и в вертикальном положении. Направление потока среды в трубопроводе должно совпадать с направлением указанным стрелкой на корпусе фильтра. При вертикальной установке направление потока среды должно быть сверху вниз.

Присоединение к трубопроводу – фланцевое.

Используются на трубопроводах для очистки нефтепродуктов, воды (горячей и холодной), сжатого воздуха, технических газов и прочих сред. Среды, транспортируемые в трубопроводах должны соответствовать НТД.

Фильтроэлемент:

1. Сталь нержавеющая 12Х18Н10Т с размером ячейки по требованию заказчика.
2. Другие виды фильтрующих элементов по требованию заказчика, в т.ч. фильтрующие элементы щелевого типа.

Фильтры изготовлены с быстросъемной крышкой, для удобства смены или очистки фильтрующего материала.

При засорении сетки фильтрующего элемента необходимо снять крышку, вынуть фильтрующий элемент и промыть его в теплой воде. Конденсат и грязь из корпуса удаляются через патрубок в нижней части корпуса.

Технические характеристики (PN 1,6 – 16,0)

Рабочая среда	Среды по отношению, к которым применяемые материалы коррозийно-стойкие.
Условное давление, МПа (кгс/см^2)	1,6 - 16,0 (16-160)
Температура рабочей среды	от -60 °С до +560 °С
Климатическое исполнение	У1, УХЛ1, ХЛ1 ГОСТ 15150 - 69
Направление движения рабочей среды	По направлению потока (по стрелке)

Фильтры жидкостные и газовые могут изготавливаться в блочном исполнении. В блоке устанавливаются два фильтра – основной и резервный. Наличие двух фильтров дает возможность не прекращать подачу потребителю очищенной среды во время отключения одного из них. Переключение линий производится с помощью трехходового шарового крана.

Конструкция фильтров обеспечивает технологичность, надежность в течение установленного срока службы, возможность осмотра (в том числе внутренней поверхности), очистку, промывку, продувку и ремонт, контроль технического состояния при диагностировании.

Расшифровка условного обозначения фильтров сетчатых:

Фильтр сетчатый ФСФ.А.Б.В.Г-Д, где:

А – диаметр условного прохода DN – 025, 032, 040, 050, 080, 100, 150, 200, 250, 300, 350, 400, 500 мм;

Б – условное давление PN – 016, 025, 040, 063, 080,100, 160 кгс/см^2;

В – материал корпуса и фланцев – **НЖ** – 12Х18Н10Т (14Х17Н2), **С** – сталь 20, **ХЛ** – 09Г2С;

Г – размер ячейки в сетке в мм;

Пример записи обозначения фильтра сетчатого DN 80 PN 16 из легированной стали 09Г2С с размером ячейки в сетке 1,2 мм: **Фильтр сетчатый ФСФ.080.016.ХЛ-1,2**.

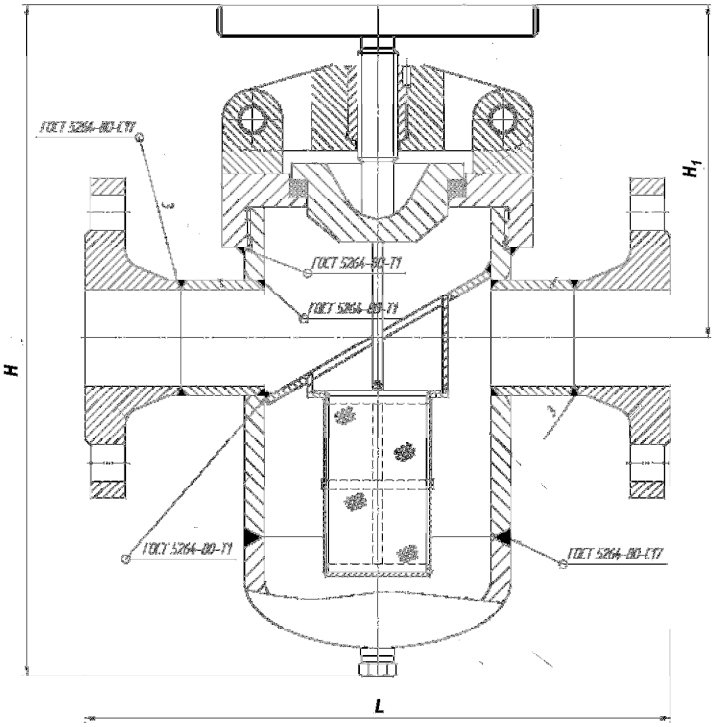

1. Чертежи, приведенные в каталоге, дают общее представление о конструкции изделия и в деталях могут отличаться от фактически изготовленного изделия.

2. Несущественные изменения при совершенствовании конструкций не влияющие на качество изделий могут не отражаться в каталоге.

3. Габаритно-присоединительные размеры на фильтры DN свыше 250мм предоставляются по заказу.

Габаритные размеры фильтров, мм

DN	PN, кгс/см^2	H, мм	H_1, мм	L, мм
25	16, 25, 40	230	120	197
	63, 80,100, 160			174
32	16, 25	280	138	188
	40			194
	63, 80, 100			228
	160			238
40	16, 25, 40	310	143	216
	63			220
	80, 100			224
	160			234
50	16, 25, 40	370	166	292
	63, 80, 100			244
	160			258
80	16, 25, 40	610	280	380
	63			414
	80, 100			444
	160			450
100	16	700	310	429
	25			445
	40			459
	63			483
	80, 100			523
	160			529
150	16	980	419	583
	25, 40			599
	63			673
	80, 100			713
	160			723
200	16	1290	543	732
	25			766
	40			786
	63			836
	80, 100			896
	160			906
250	16	1450	760	890
	25			910
	40			956
	63			990
	80, 100			1080
	160			1090

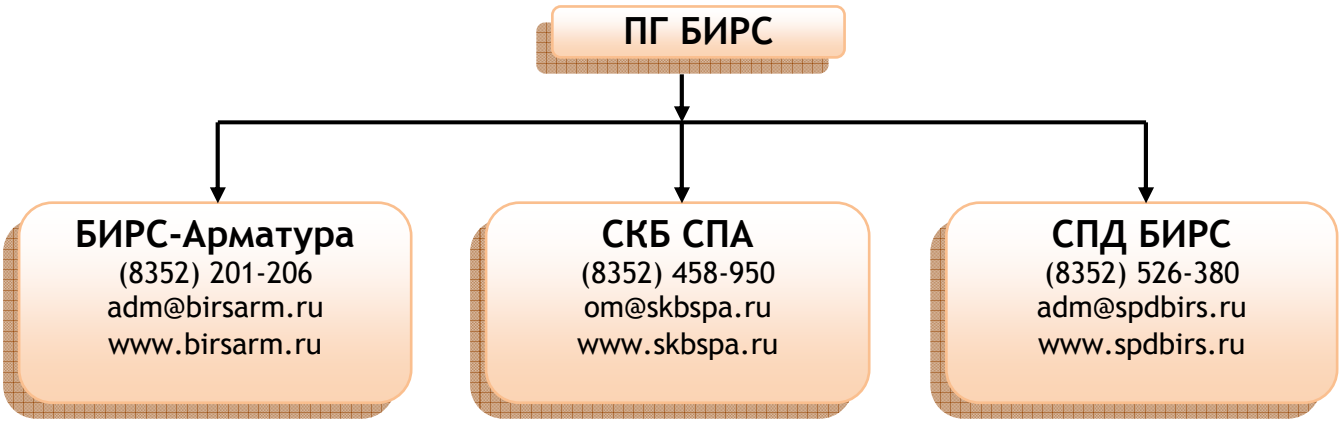

Завод трубопроводной арматуры «БИРС Арматура» специализируется на выпуске трубопроводной арматуры, а именно:

- Клапаны регулирующие УРПС БИРС Б01.
- Клапаны запорные УРПС БИРС Б10
- Клапаны поворотные УРПС БИРС Б04 (КПБ)
- Клапаны игольчатые УРПС БИРС И01
- Клапаны обратные осесимметричные УРПС БИРС КООФ
- Краны шаровые цапфовые БТ.1
- Пробоотборники ПБ
- Фильтры сетчатые

Специальное конструкторское бюро систем промышленной автоматики (АО «СКБ СПА»). Опыт работы с 1960 г. по разработке и изготовлению электрических исполнительных механизмов (электроприводов) для ТПА, приборов для АСУ ТП, котельной автоматики. Основная номенклатура изделий СКБ СПА:

- Однооборотные (МЭО, МЭОФ), прямоходные (МЭП) и многооборотные механизмы (МЭМ) в общепромышленном и взрывозащищенном исполнении, а также в исполнении для АЭС практически для всех видов трубопроводной арматуры;
- Пускатели ПБР, ФЦ, БОР, нормирующие преобразователи НП-Р20А, НП-И10А, механизмы сигнализации положения МСП-А, МСП4, БКВ, блоки ручного управления БРУ, регуляторы РП5;
- Блоки управления регулирования котлами БР, БУК, БУК, комплекты устройств контроля управления котлом КУК.

ООО «СПД «БИРС». Инжиниринговые решения по внедрению на различные виды трубопроводных комплексов от уровня арматуры до уровня автоматизированных приводов.